平成２２年度　全国高等学校総合体育大会（バレーボール競技）岡山県予選会　兼
第４９回　岡山県高等学校総合体育大会（バレーボール競技）
記　　録

		男子会場	女子会場
第１日	６月　５日（土）	倉敷工業高校・水島工業高校	倉敷中央高校・玉島商業高校
第２日	６月　６日（日）	倉敷南高校・倉敷古城池高校	倉敷中央高校・玉島商業高校
第３日	６月１２日（土）	金光学園高校	清心女子高校
第４日	６月１３日（日）	笠岡総合体育館	笠岡総合体育館

＜　男　子　＞

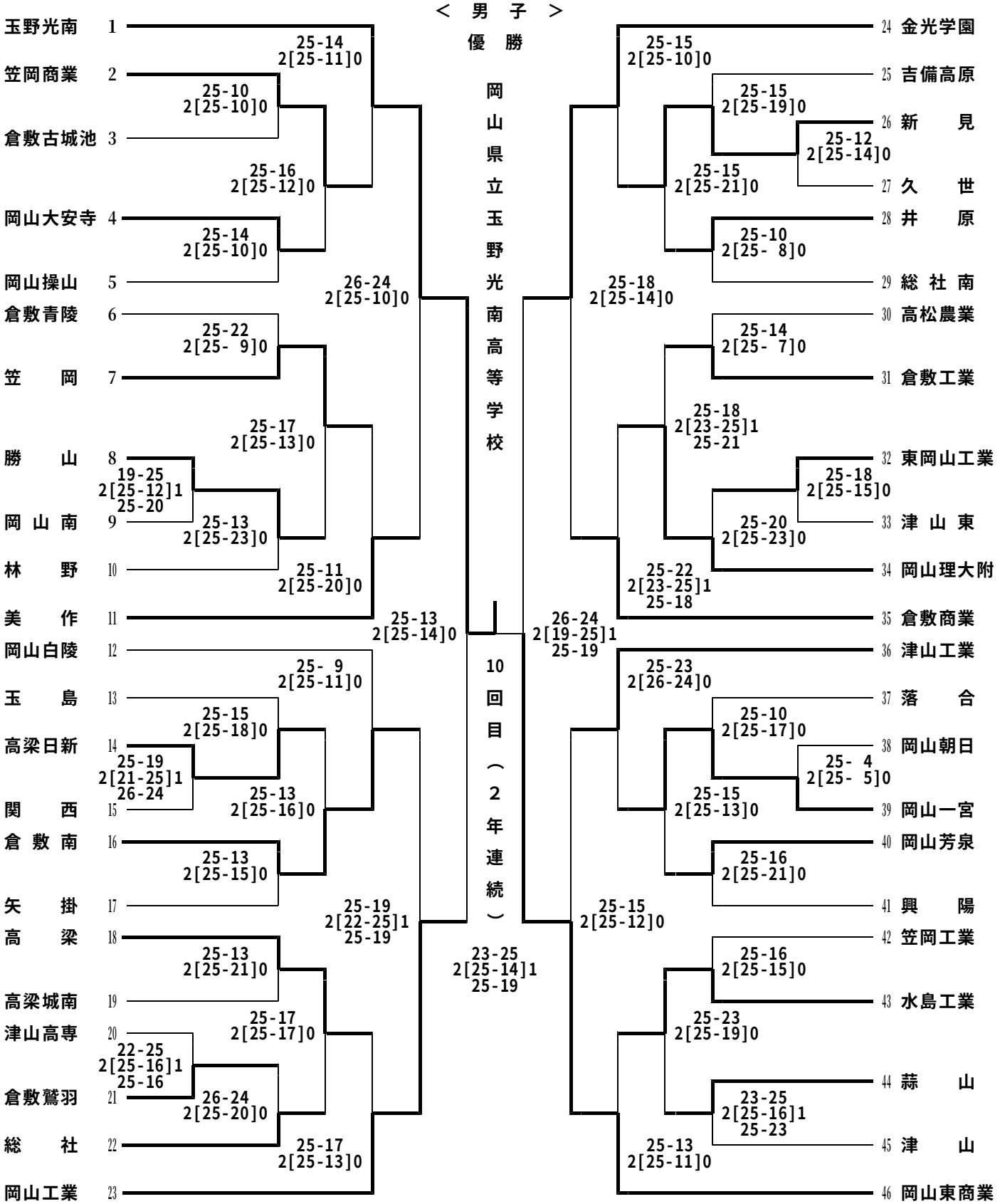

＜ 女 子 ＞

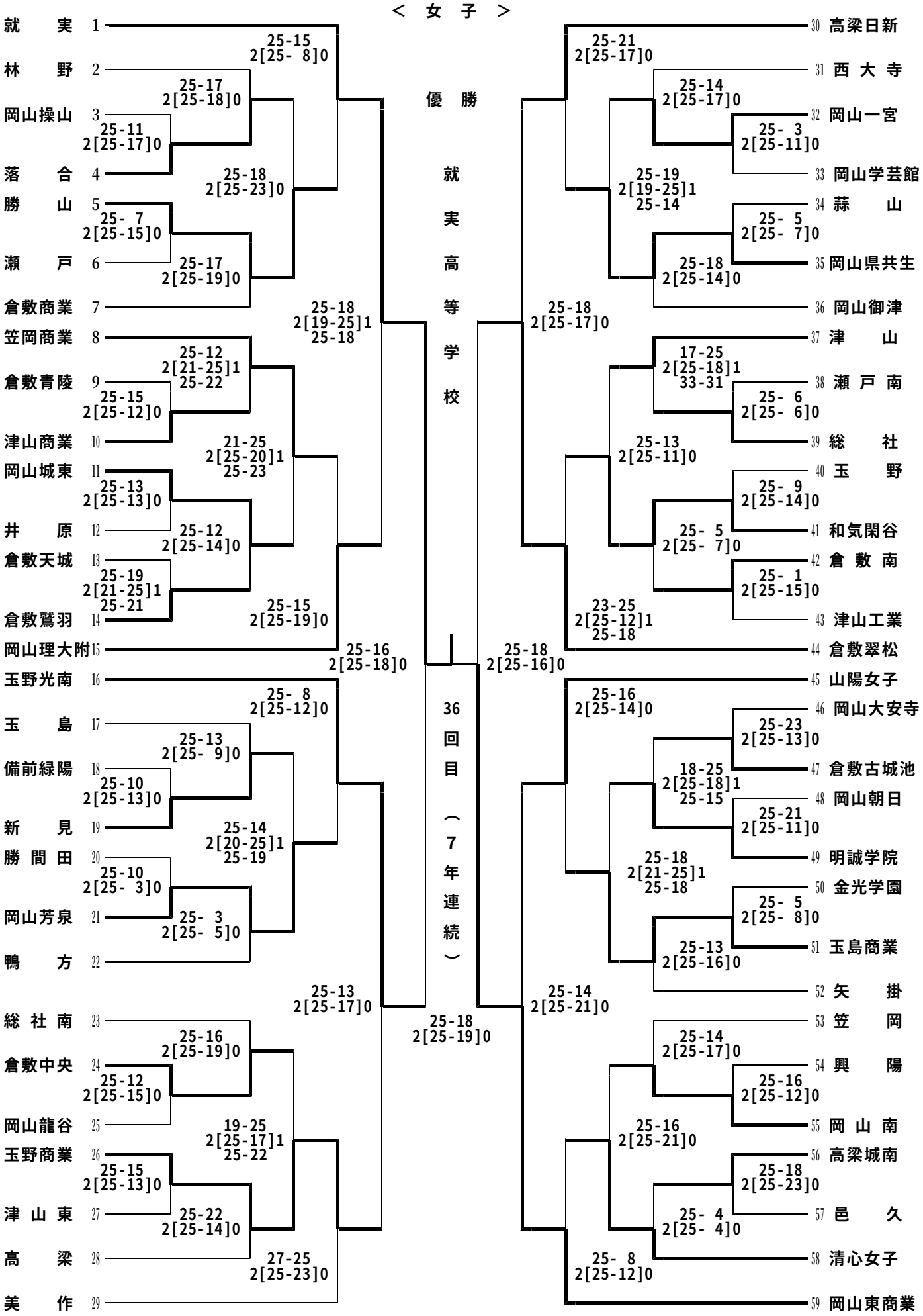
優 勝
就 実 高 等 学 校
36 回 目 （ 7 年 連 続 ）
就 実 1
林 野 2
岡山操山 3
落 合 4
勝 山 5
瀬 戸 6
倉敷商業 7
笠岡商業 8
倉敷青陵 9
津山商業 10
岡山城東 11
井 原 12
倉敷天城 13
倉敷鷲羽 14
岡山理大附 15
玉野光南 16
玉 島 17
備前緑陽 18
新 見 19
勝 間 田 20
岡山芳泉 21
鴨 方 22
総 社 南 23
倉敷中央 24
岡山龍谷 25
玉野商業 26
津 山 東 27
高 梁 28
美 作 29
25-15 2[25- 8]0
25-17 2[25-18]0
25-11 2[25-17]0
25-18 2[25-23]0
25- 7 2[25-15]0
25-17 2[25-19]0
25-18 2[19-25]1 25-18
25-12 2[21-25]1 25-22
25-15 2[25-12]0
21-25 2[25-20]1 25-23
25-13 2[25-13]0
25-12 2[25-14]0
25-19 2[21-25]1 25-21
25-15 2[25-19]0
25-16 2[25-18]0
25- 8 2[25-12]0
25-13 2[25- 9]0
25-10 2[25-13]0
25-14 2[20-25]1 25-19
25-10 2[25- 3]0
25- 3 2[25- 5]0
25-13 2[25-17]0
25-16 2[25-19]0
25-12 2[25-15]0
19-25 2[25-17]1 25-22
25-15 2[25-13]0
25-22 2[25-14]0
27-25 2[25-23]0
25-18 2[25-19]0
30 高梁日新
31 西 大 寺
32 岡山一宮
33 岡山学芸館
34 蒜 山
35 岡山県共生
36 岡山御津
37 津 山
38 瀬 戸 南
39 総 社
40 玉 野
41 和気閑谷
42 倉 敷 南
43 津山工業
44 倉敷翠松
45 山陽女子
46 岡山大安寺
47 倉敷古城池
48 岡山朝日
49 明誠学院
50 金光学園
51 玉島商業
52 矢 掛
53 笠 岡
54 興 陽
55 岡 山 南
56 高梁城南
57 邑 久
58 清心女子
59 岡山東商業
25-21 2[25-17]0
25-14 2[25-17]0
25- 3 2[25-11]0
25-19 2[19-25]1 25-14
25- 5 2[25- 7]0
25-18 2[25-14]0
25-18 2[25-17]0
17-25 2[25-18]1 33-31
25- 6 2[25- 6]0
25-13 2[25-11]0
25- 9 2[25-14]0
25- 5 2[25- 7]0
25- 1 2[25-15]0
23-25 2[25-12]1 25-18
25-18 2[25-16]0
25-16 2[25-14]0
25-23 2[25-13]0
18-25 2[25-18]1 25-15
25-21 2[25-11]0
25-18 2[21-25]1 25-18
25- 5 2[25- 8]0
25-13 2[25-16]0
25-14 2[25-21]0
25-14 2[25-17]0
25-16 2[25-12]0
25-16 2[25-21]0
25-18 2[25-23]0
25- 4 2[25- 4]0
25- 8 2[25-12]0