〈女子組合せ〉

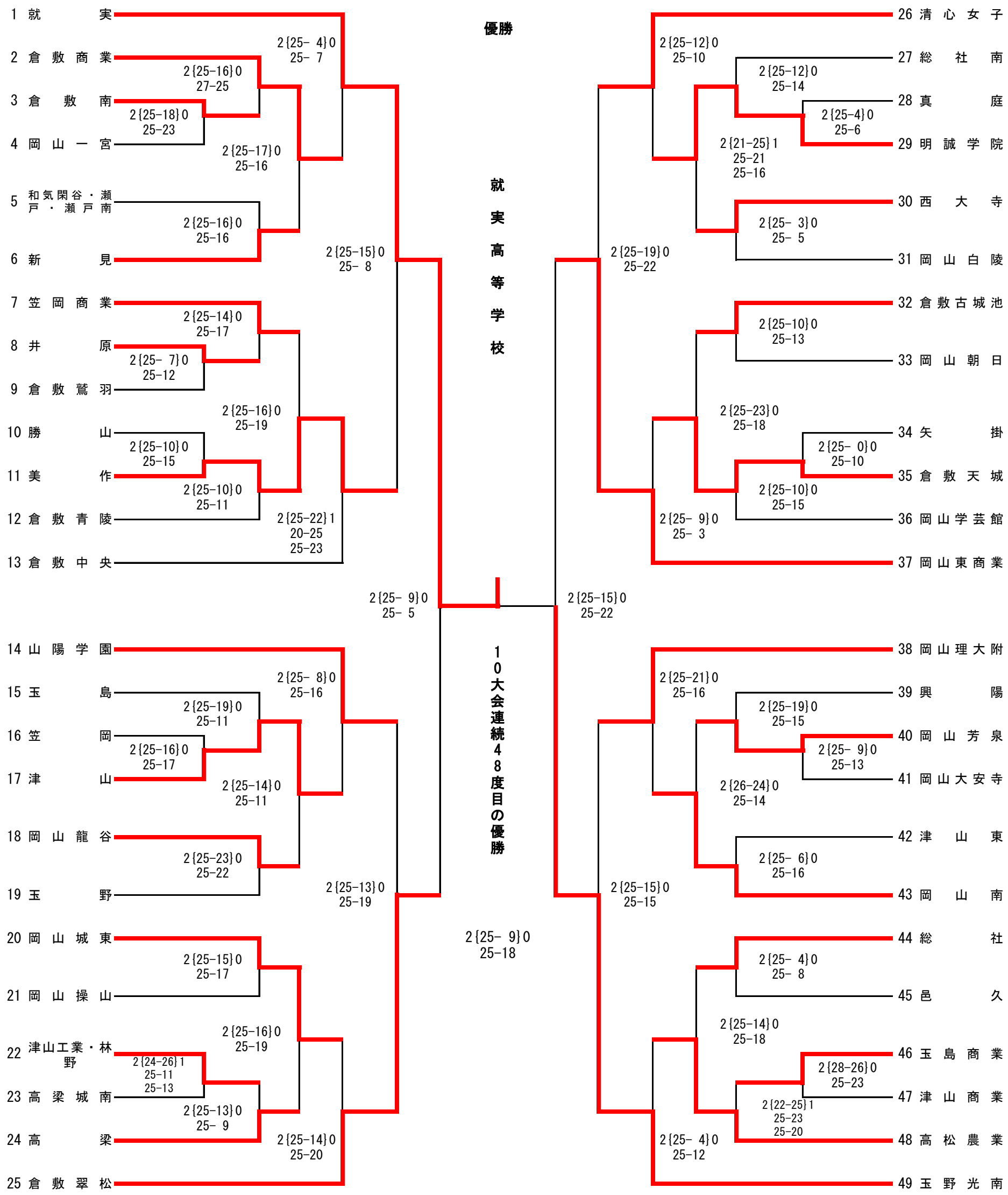

第１日	第１日	第２日	第３日	第４日	第３日	第２日	第１日	第１日
(2～12)	(15～24)	(A1～A4)	(A①～A③)		(B①～B③)	(C1～C4)	(30～36)	(27～29)
倉敷中央高校	玉島高校	倉敷中央高校				玉島高校	倉敷古城池高校	倉敷中央高校
体育館	体育館	体育館				体育館	体育館	体育館
		(B1～B4)	笠岡市民	笠岡総合	笠岡市民	(D1～D4)	(39～45)	(46～48)
		玉島高校	体育センター	体育館	体育センター	倉敷中央高校	倉敷古城池高校	玉島高校
		体育館				体育館	体育館	体育館
		9:19ﾌﾟﾛﾄｺｰﾙ	9:19ﾌﾟﾛﾄｺｰﾙ	9:49ﾌﾟﾛﾄｺｰﾙ	9:19ﾌﾟﾛﾄｺｰﾙ	9:19ﾌﾟﾛﾄｺｰﾙ	9:19ﾌﾟﾛﾄｺｰﾙ	9:19ﾌﾟﾛﾄｺｰﾙ
		9:30競技開始	9:30競技開始	10:00競技開始	9:30競技開始	9:30競技開始	9:30競技開始	9:30競技開始