〈女子組合せ〉

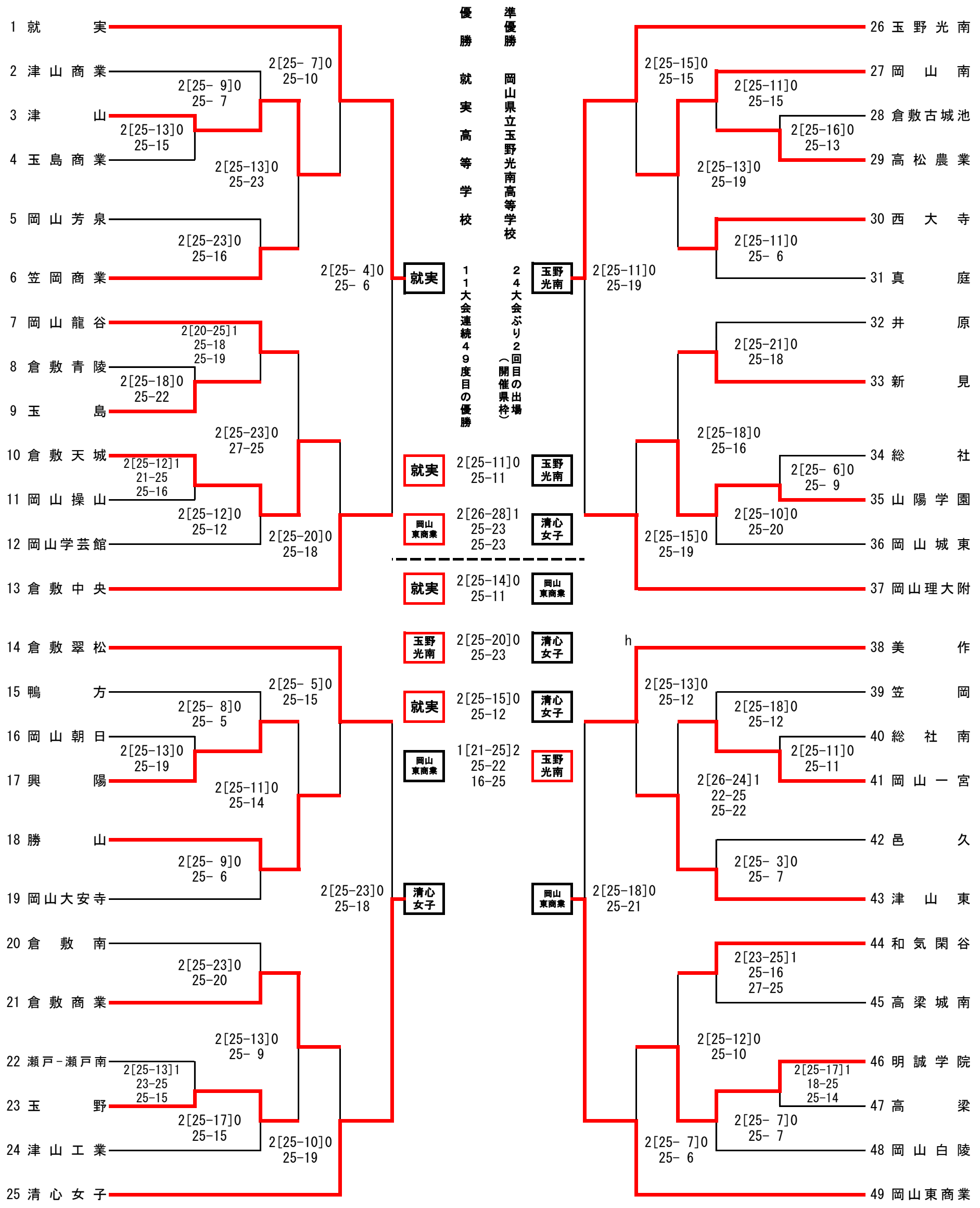

第３日
A①～A③、C①～C③

第４日
ＡⅠ～AⅡ、ＣⅠ～CⅡ

岡山市総合文化体育館

第１日 ━━	第１日 ━・━	第２日 ═══	第２日 ═══	第１日 ┅┅┅	第１日 ━・━
(2～12) (15～17)	(18～24)	(A1～A4) 倉敷中央高校 体育館	(C1～C4) 倉敷商業高校 体育館	(27～36) (39～41)	(42～48)
9:19ﾌﾟﾛﾄｺｰﾙ	9:19ﾌﾟﾛﾄｺｰﾙ	(B1～B4) 倉敷商業高校 体育館	(D1～D4) 倉敷中央高校 体育館	9:19ﾌﾟﾛﾄｺｰﾙ	9:19ﾌﾟﾛﾄｺｰﾙ
9:30競技開始	9:30競技開始			9:30競技開始	9:30競技開始
倉敷中央高校 体育館	倉敷商業高校 体育館			総社高校 体育館	倉敷商業高校 体育館