第77回全日本バレーボール高等学校選手権大会　岡山県代表決定戦
兼　令和６年度岡山県高等学校男女バレーボール選手権大会　組合せ表

注1，男子については　━━，┅┅は、第1日目の試合を、　═══，　━・━は、第2日目の試合を示す。
注2，女子については　━━，┅┅，　━・━は、第1日目の試合を、　═══は、第2日目の試合を示
注3，各会場の開館時刻や試合設定時刻は別紙参照

		練習開始	ﾌﾟﾛﾄｺｰﾙ	競技開始	男子	女子
第1日	11月 9日(土)	8:50	9:19	9:30	吉備高原学園高等学校 岡山朝日高等学校	倉敷古城池高等学校 矢掛高等学校 総社高等学校
第2日	11月 10日(日)	8:50	9:19	9:30	吉備高原学園高等学校 東岡山工業高等学校	倉敷古城池高等学校 矢掛高等学校
第3日	11月16日(土)	9:00	9:49	10:00	ジップアリーナ岡山	
第4日	11月17日(日)	9:00	9:45	10:00	ジップアリーナ岡山	

〈男子組合せ〉

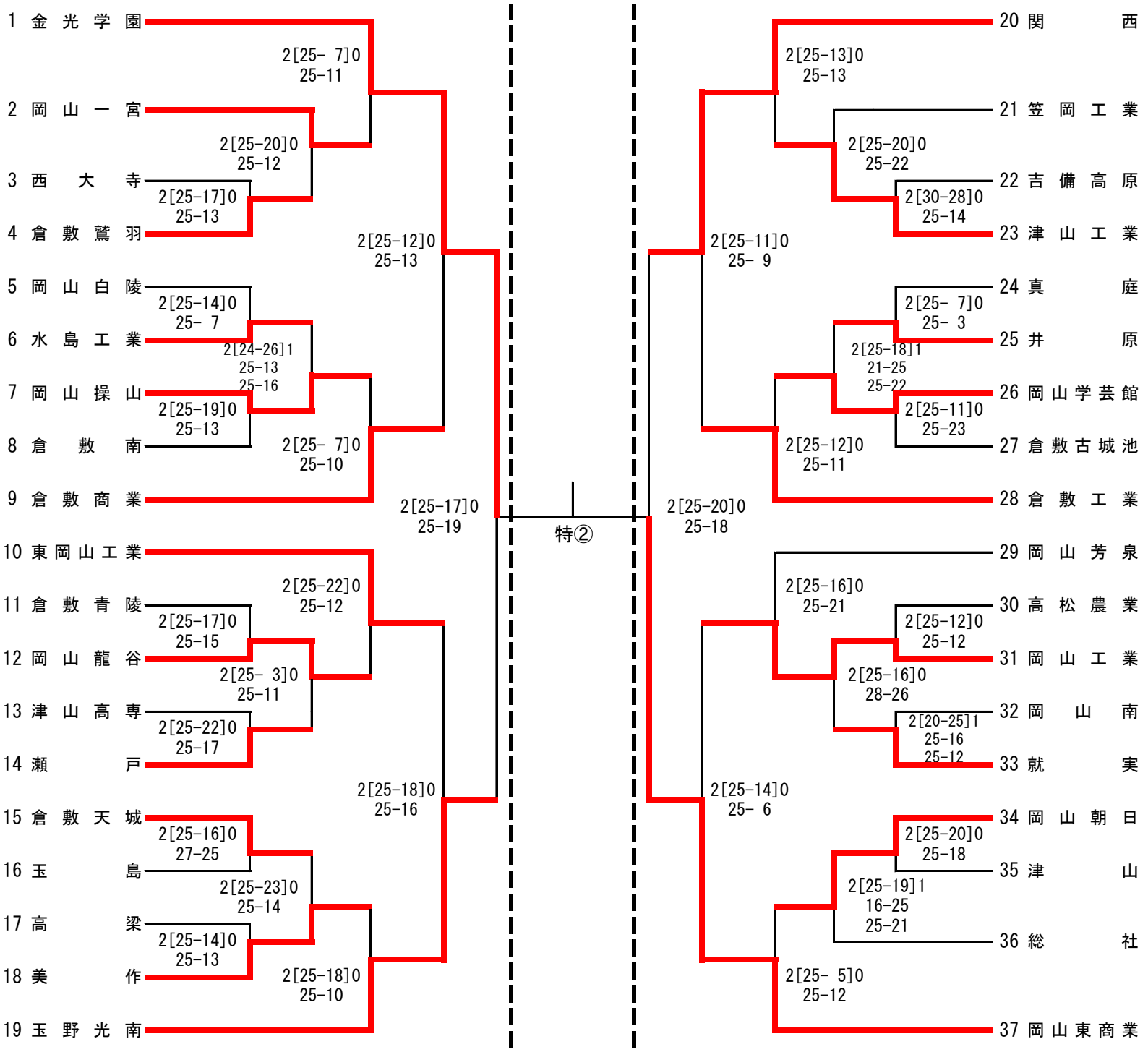

第１日 ━━	第２日 ═══	第３日	第４日	第３日	第２日 ═══	第１日 ━━
(3～8) 吉備高原学園高校 体育館	(A1～A4) 吉備高原学園高校 体育館	(C①～C③) 9:49ﾌﾟﾛﾄｺｰﾙ 10:00競技開始	12:45ﾌﾟﾛﾄｺｰﾙ 13:00競技開始	(D①～D③) 9:49ﾌﾟﾛﾄｺｰﾙ 10:00競技開始	(C1～C4) 東岡山工業高校 体育館	(22～27) 吉備高原学園高校 体育館
┅┅┅┅	━・━				━・━	┅┅┅┅
(11～18) 岡山朝日高校 体育館 9:19ﾌﾟﾛﾄｺｰﾙ 9:30競技開始	(B1～B4) 東岡山工業高校 体育館 9:19ﾌﾟﾛﾄｺｰﾙ 9:30競技開始	ジップ アリーナ	ジップ アリーナ	ジップ アリーナ	(D1～D4) 吉備高原学園高 校体育館 9:19ﾌﾟﾛﾄｺｰﾙ 9:30競技開始	(30～35) 岡山朝日高校 体育館 9:19ﾌﾟﾛﾄｺｰﾙ 9:30競技開始