〈女子組合せ〉

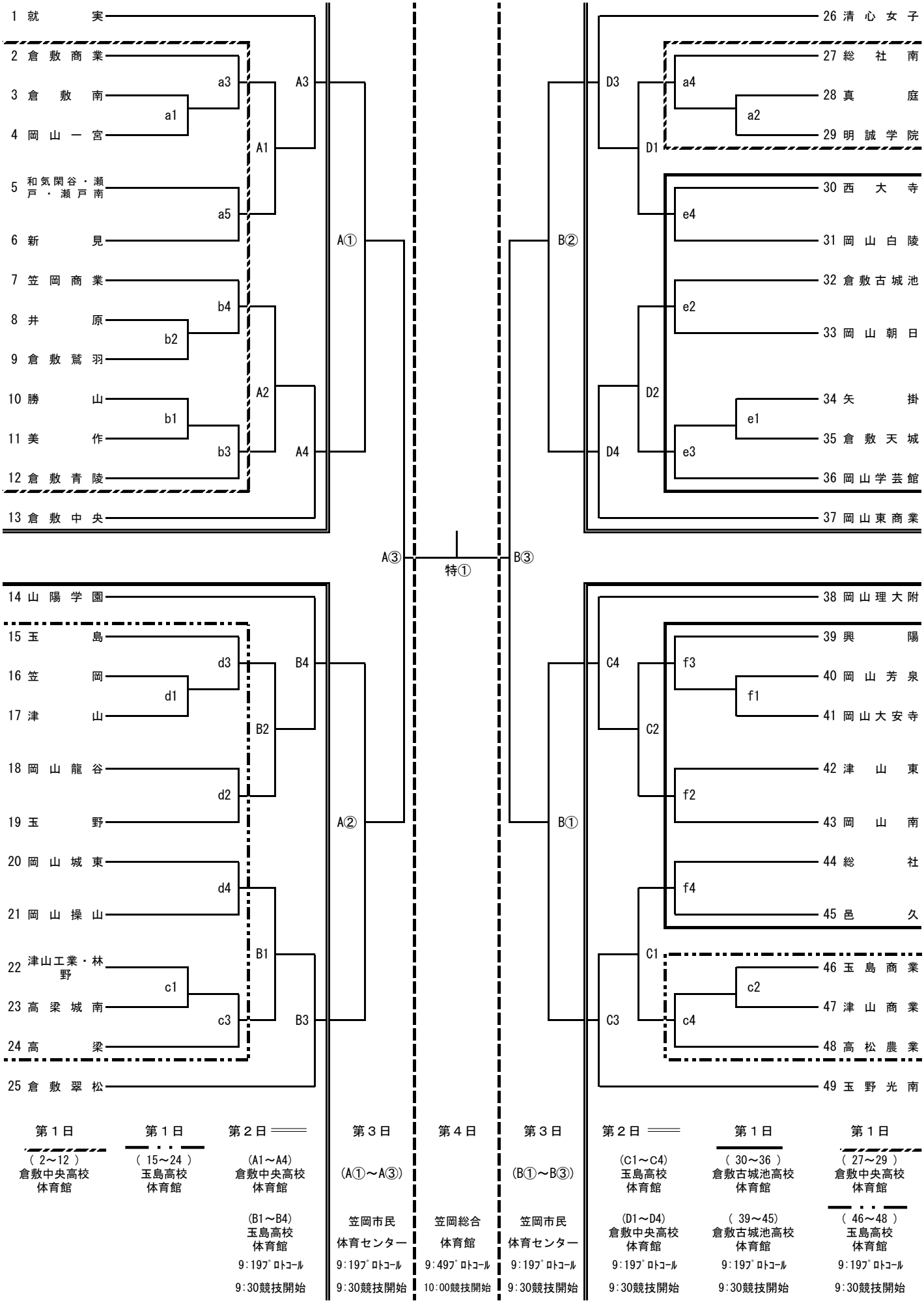
1 就実
2 倉敷商業
3 倉敷南
4 岡山一宮
5 和気閑谷・瀬戸・瀬戸南
6 新見
7 笠岡商業
8 井原
9 倉敷鷲羽
10 勝山
11 美作
12 倉敷青陵
13 倉敷中央
a1
a3
a5
b1
b2
b3
b4
A1
A2
A3
A4
A①
A②
A③
14 山陽学園
15 玉島
16 笠岡
17 津山
18 岡山龍谷
19 玉野
20 岡山城東
21 岡山操山
22 津山工業・林野
23 高梁城南
24 高梁
25 倉敷翠松
d1
d2
d3
d4
c1
c3
B1
B2
B3
B4
26 清心女子
27 総社南
28 真庭
29 明誠学院
30 西大寺
31 岡山白陵
32 倉敷古城池
33 岡山朝日
34 矢掛
35 倉敷天城
36 岡山学芸館
37 岡山東商業
a2
a4
e1
e2
e3
e4
D1
D2
D3
D4
B①
B②
B③
特①
38 岡山理大附
39 興陽
40 岡山芳泉
41 岡山大安寺
42 津山東
43 岡山南
44 総社
45 邑久
46 玉島商業
47 津山商業
48 高松農業
49 玉野光南
f1
f2
f3
f4
c2
c4
C1
C2
C3
C4
第１日
（ 2～12 ）
倉敷中央高校
体育館
第１日
（ 15～24 ）
玉島高校
体育館
第２日
(A1～A4)
倉敷中央高校
体育館
(B1～B4)
玉島高校
体育館
9:19ﾌﾟﾛﾄｺｰﾙ
9:30競技開始
第３日
(A①～A③)
笠岡市民
体育センター
9:19ﾌﾟﾛﾄｺｰﾙ
9:30競技開始
第４日
笠岡総合
体育館
9:49ﾌﾟﾛﾄｺｰﾙ
10:00競技開始
第３日
(B①～B③)
笠岡市民
体育センター
9:19ﾌﾟﾛﾄｺｰﾙ
9:30競技開始
第２日
(C1～C4)
玉島高校
体育館
(D1～D4)
倉敷中央高校
体育館
9:19ﾌﾟﾛﾄｺｰﾙ
9:30競技開始
第１日
（ 30～36 ）
倉敷古城池高校
体育館
（ 39～45）
倉敷古城池高校
体育館
9:19ﾌﾟﾛﾄｺｰﾙ
9:30競技開始
第１日
（ 27～29 ）
倉敷中央高校
体育館
（ 46～48 ）
玉島高校
体育館
9:19ﾌﾟﾛﾄｺｰﾙ
9:30競技開始